Tribune zetels.be

daplast
SEATING IS OUR GAME

# CR4

## ASIENTO INDIVIDUAL CON RESPALDO
*BACKREST SHELL SEAT*



DIMENSIONES
*DIMENSIONS*

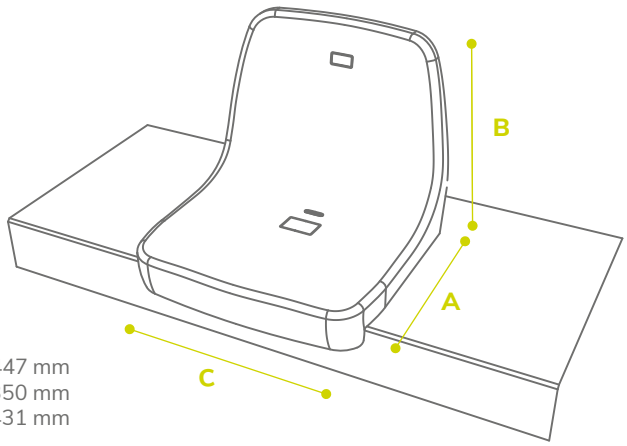


A: 447 mm
B: 350 mm
C: 431 mm

## SOBRE GRADA
*DIRECTLY ON STEP*

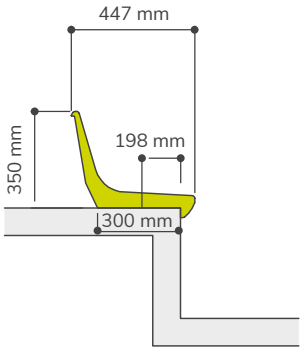


## SOBRE BANCO METÁLICO
*ON METALLIC BENCH*

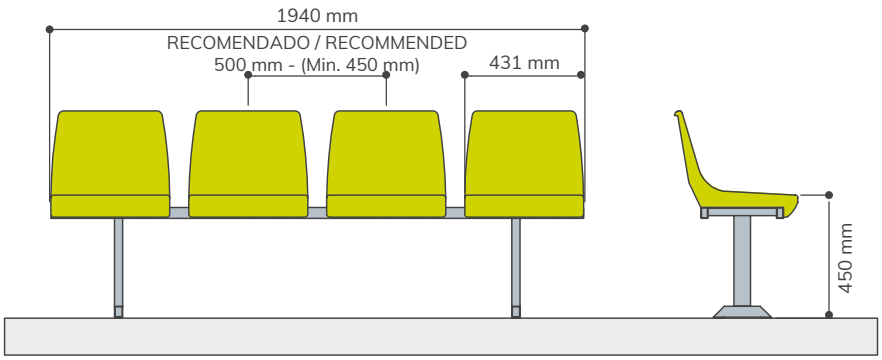


## SOBRE FRENTE DE GRADA
*RISER MOUNTED*

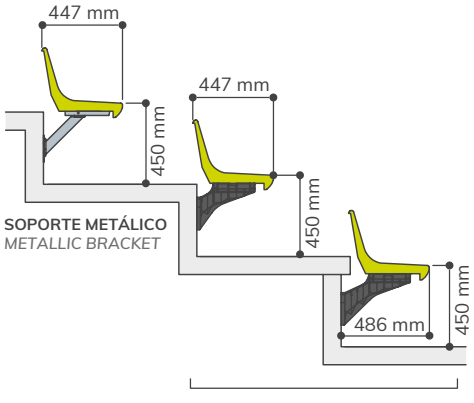


## SOBRE PIE DE GRADA
*FLOOR MOUNTED*

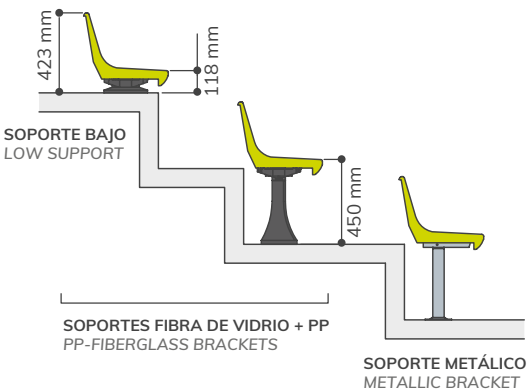

INFORMACIÓN:

Con respaldo alto, según recomendaciones de la UEFA /FIFA, para instalar en cualquier tipo de grada. **Admite soportes metálicos y de fibra de vidrio.**

*INFORMATION:*

*With high backrest, according with UEFA /FIFA recommendations, for any kind of grandstands.* **Compatible with metallic and pp+fibreglass brackets.**

| **COMPLEMENTOS** *COMPLEMENTS* | **Numeración** *Numbering* | **Apoyabrazos** *Armrest* | **Logo** *Logo* | **Acolchado** *Upholstery* |
|---|---|---|---|---|

**PUNTOS DE ANCLAJE** *ANCHORING POINTS*

**1 Punto de anclaje central**
*1 Central anchoring point*




CR4
Opap Arena. Atenas, Grecia.
Opap Arena. Athens, Greece.