Tribune zetels.be

daplast
SEATING IS OUR GAME

CR5

ASIENTO INDIVIDUAL CON RESPALDO
BACKREST SHELL SEAT



DIMENSIONES
DIMENSIONS

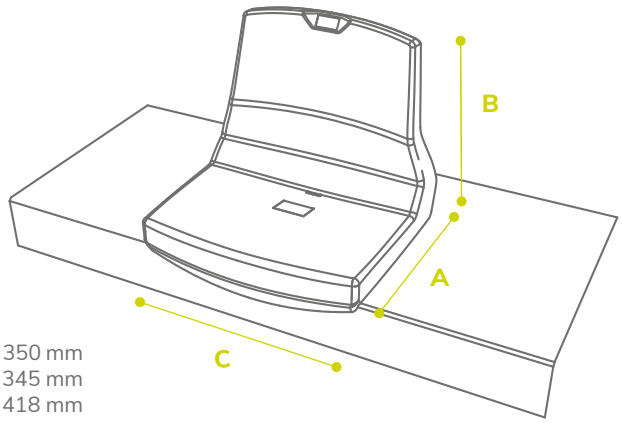

A: 350 mm
B: 345 mm
C: 418 mm

SOBRE GRADA
DIRECTLY ON STEP

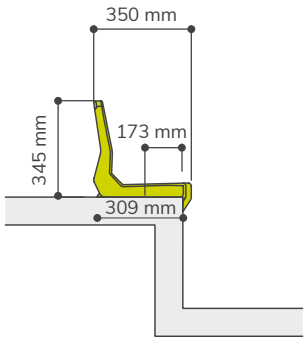



SOBRE FRENTE DE GRADA
RISER MOUNTED

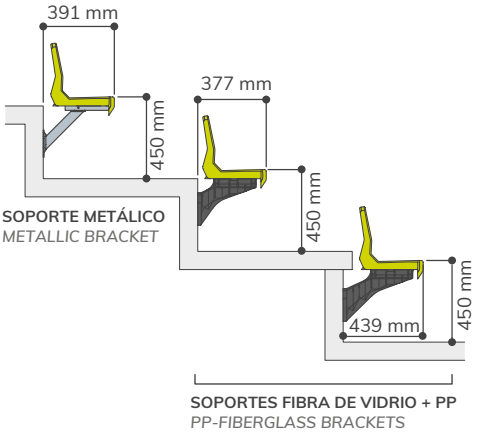

SOBRE PIE DE GRADA
FLOOR MOUNTED

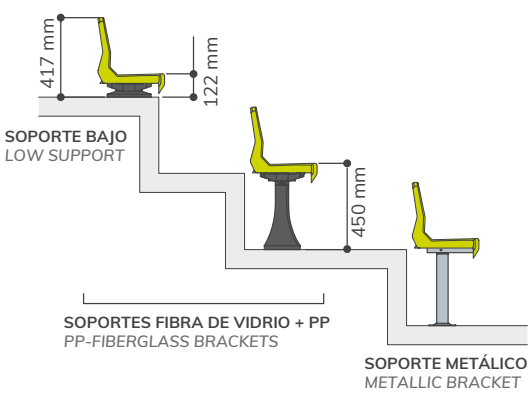

INFORMACIÓN:

Asiento con respaldo alto de 35 cm, siguiendo la recomendación de la UEFA / FIFA para instalaciones deportivas, diseñado especialmente para gradas con huella estrecha, (ocupa sobre la grada sólo 31 cm), que no renuncian a la confortabilidad de un asiento con respaldo (profundidad total: 35 cm).
Admite soportes metálicos y de fibra de vidrio.

INFORMATION:

Monoblock seat with high backrest (35 cm), according with UEFA /FIFA recommendations. It is been specially designed for narrow tread venues (depth seat over concrete: 31 cm), that must fit in small spaces, with a backrest seat.
Compatible with metallic and pp+fibreglass brackets.

COMPLEMENTOS
COMPLEMENTS

Numeración
Numbering

Apoyabrazos
Armrest

PUNTOS DE ANCLAJE
ANCHORING POINTS

1 Punto de anclaje central
1 Central anchoring point



CR5
Estadio Benito Villamarín. Sevilla, España.
Benito Villamarín Stadium. Seville, Spain.